VETEK

ALLT INOM VÄGNING

Användar manual PS

Montering och uppstart

Montering och användning

• Vågen ska lagras och användas på platser utan vibrationer och skakningar, fri från luftrörelse och damm.
• Omgivningstemperaturen får inte överstiga intervallet: +10° C ÷ + 40° C.
• Omgivande fuktighet bör inte överstiga 80%.
• Under drift bör omgivningstemperaturen i rummet där vägningen utförs inte förändras mer än 3° C inom en timme.
• Vågen ska placeras på en stabil väggkonsol eller ett stabilt arbetsbord som inte påverkas av vibrationer och är avlägset från värmekällor.
• Var försiktig när du väger magnetiska föremål, eftersom vågen är en stark magnet. Skulle sådana laster behövas vägas, använd under krokvägningsalternativet, vilket tar bort den vägda lasten från området som kan påverka vågens magnet. För montering av kroken för under krokvägning, se undre delen av vågens hölje.
• För att undvika statisk elektricitetens påverkan på mätprocessen ska du jorda vågen. Jordningsbulten sitter på baksidan av vågens hölje.

Montering

Ta bort tejpen. Ta försiktigt bort vågen från förpackningen. Ta bort alla element som är nödvändiga för korrekt drift från tillbehörslådan. Ta varsamt bort allt skyddsmaterial och placera vågen försiktigt på den plats den är avsedd att användas.

Montera vågen och andra delar enligt nedanstående schema:

Montering av våg med läsintervall 10mg:

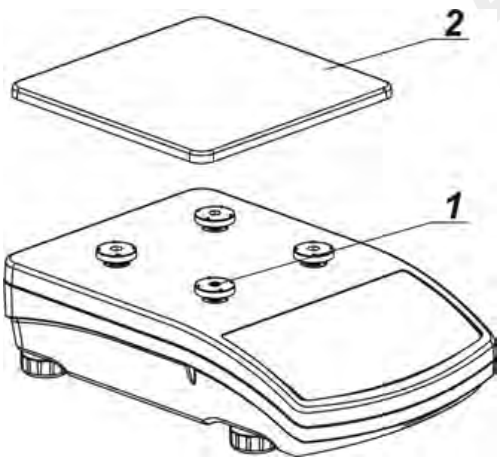

- Ta bort tejpen som skyddar massfjädern på en av gummiduttarna (1),

- Placera vågplattan (2) på gummiduttarna (1),

- Efter monteringen av vågplattan (2), kontrollera om vågen är ordentligt placerad på bordet så att den står jämt. Om inte vrid på fötterna så att den står stabilt.

Adress
Vetek Weighing AB
Hantverksvägen 15
SE- 764 93 VÄDDÖ

Telefon:
+46 (0)176 208 920
Telefax:
+46 (0)176 208 929

E-mail:
Info@vetek.com
Website
www.vetek.se

Sätta ihop en balans med läsintervallet 1mg:

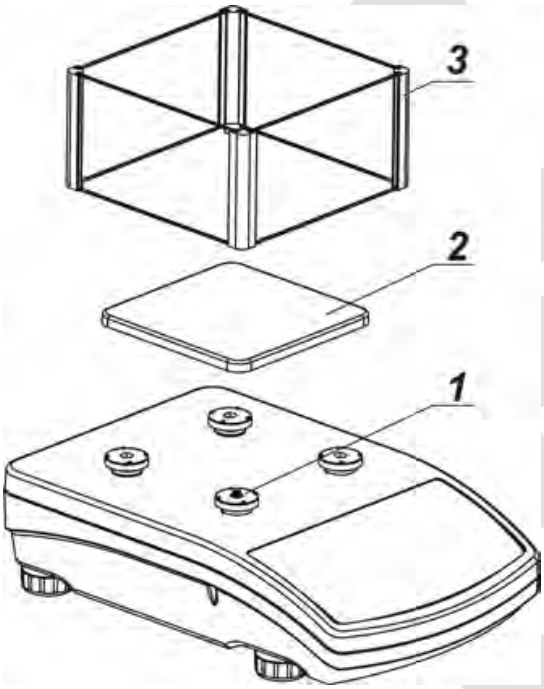

- Ta bort tejpen som skyddar massfjädern på gummiduttarna (1),

- Montera väggen (2) på gummiduttarna (1),

- Montera glasskyddsskyddet (3)

- Efter monteringen av glasskyddsskyddet (3), kontrollera om vågen är ordentligt placerad på bordet så att den står jämt. Om inte vrid på fötterna så att den står stabilt.

Balansera vågen

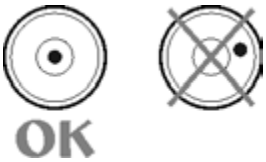

Innan man kopplar till elnätet, balansera vågen genom att vrida de justerbara fötterna så att pluppens luftbubbla hamnar inuti centreringsringen. Vågen ska placeras så att den står stabilt på alla fötterna.

Rengöring

Vågen ska rengöras med fuktig trasa för torkning av smuts. Rengöring av vågplattan när den är monterad kan orsaka skador på vågen. Därför är det viktigt att ta bort vågplattan från vågen före rengöring.

Anslutning till elnätet

Vågen skall endast anslutas till elnätet med en nätadapter som kommer med vågen. Strömadapterns ska vara kompatibel med strömmen från elnätet uttaget sitter på baksidan av vågen.

Testet av displayenheten (alla element och piktogram är bakgrundsbelyst under en kort tid) sker efter anslutning av strömadaptern. Därefter visas namnet och programnumret och vågen kommer att starta en kalibrering.

Adress
Vetek Weighing AB
Hantverksvägen 15
SE- 764 93 VÄDDÖ

Telefon:
+46 (0)176 208 920
Telefax:
+46 (0)176 208 929

E-mail:
Info@vetek.com
Website
www.vetek.se

Om vikten skiljer sig från noll efter detta, vänligen tryck på ZERO - knappen.

OBS! Om balansen är "verifierad" sker automatisk justering/kalibrering direkt efter det att den är påslagen.

Knappsats

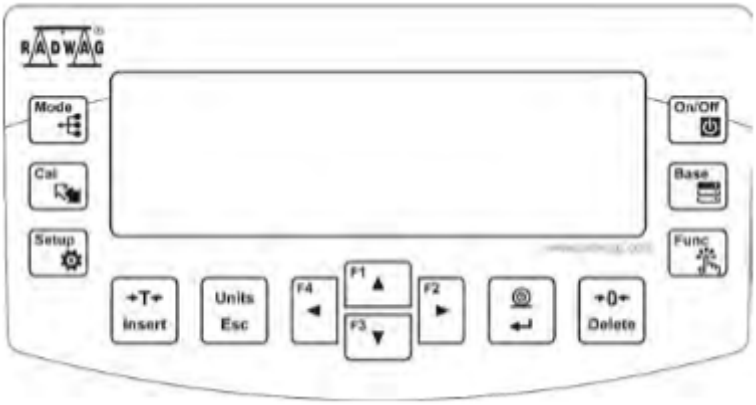

On/Off	ON/OFF knappen slår på och stänger av vågen. Om vågen stängs av så sätts vågen i viloläge.
Func	Func. Funktionsknapp, som gör det möjligt att snabbt ange inställningarna för ett aktivt arbetsläge.
Mode	MODE knappen – väljer mellan olika arbetslägen
Units Esc	UNITS knappen – ändrar vikt enhet
	PRINT/ENTER knappen - skickar värdet till en annan inkopplad enhet (PRINT) eller acceptera en parameter eller funktion (ENTER).
+0+ Delete	ZERO knappen – nollställning av vågens vikt.
+T+ Insert	TARE knappen – tarering av vikt på vågen.
Cal	Justering – Funktionsknapp för omedelbar start av justering/kalibreringsprocessen.
Setup	Funktionsknapp för att komma in I huvudmenyn på vågen.
F4 F1 F2 F3	Navigations pilar för att flytta runt I vågens men eller ändra parametervärde.

Användning

För att säkerställa en långvarig användning av balans och pålitlig mätning av vägda laster, följ följande procedurer:

- Starta vågen utan vikt på plattan (tillåtet värde på platan vid-start är ±10% av vågens max kapacitet).

- Placera försiktigt vikten på vågplattan utan stötar eller släpp.

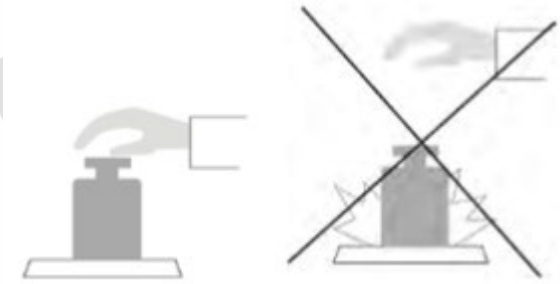

- Placera viken så centrerat som möjligt:

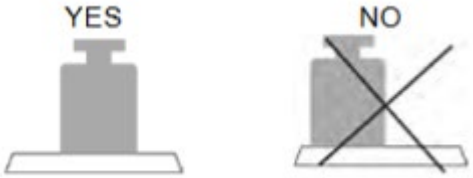

- Undvik att dra vikt på plattan. Speciellt sidokrockar med plattan.

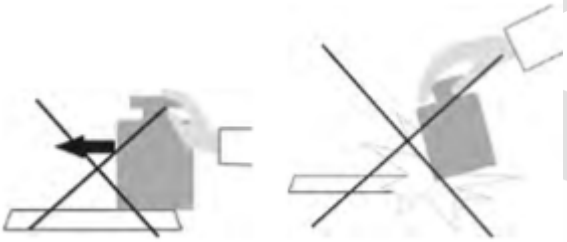

Adress
Vetek Weighing AB
Hantverksvägen 15
SE- 764 93 VÄDDÖ

Telefon:
+46 (0)176 208 920
Telefax:
+46 (0)176 208 929

E-mail:
Info@vetek.com
Website
www.vetek.se

Innan vägning påbörjas eller om rumstemperaturen rör sig mer än 3° C så behöver man göra en kalibrering. Tryck på [Cal] för att omedelbart starta den interna justeringen/kalibreringsprocessen.

- Innan vägning startas så rekommenderas det att man belastar vågplattan nära max kapacitet ett par gånger.
- Kontrollerat att vågen visar exakt noll och om vikten är stabil eller inte. Om inte tryck [→0← Delete] för att nolla vikten.
- Kontrollera att vågen har den enhet som man vi använda. För att byta enhet mellan [g], [mg], [ct] tryck [Units Esc].
- Placera vikt på vågplattan och läs endast av vikten när vågen indikerar stabil vikt.
- Vikt kan tarereras bort flera gånger genom att trycka [→T← Insert] men var försiktig så att tarering vikten överskrider max kapacitet.

Nollning

För att göra ett nytt nollvärde tyck [→0← Delete] knappen. Indikatorn borde visa noll och en exakt noll →0← och stabilvikt symbolerna borde visas på displayen.

Nollställnings processen är likvärdig men att göra en ny nollkalibrering.

Viktigt!

Nollställning är endast möjlig att göra när vikten är stabil och att vikten är inom ±2 %, om inte vikten är inom ±2 % eller om vikten är ostabil så visas Err2.

Tarering

För att veta net vikten på ett formal, placera föremålets förpackning på vågplattan och när vikten är stabil tryck [→T← Insert] knappen. Indikatorn borde visa 0 i vikt och symbolerna Net och . När man tar bort vikten från plattan så kommer indikatorn visa den totala vikten med en minus symbol.

Viktigt!

Tarera negativa värden är omöjligt. Om man försöker göra en tarering med ett negativt värde visar vågen ett felmeddelande Err3. Om det händer så nolla vågen och upprepa tarerings processen.

Räknefunktion med föremål som har samma massa.

Som standard har vågen en funktion som man kan använda för att räkna små föremål med samma massa.

• Starta räknefunktion

När funktionen initieras för första gången är standardmassan lika med 0.0000g. Om man har använt räkne funktionen innan så kommer det stå den vikt som sist användes förra gången.

Adress
Vetek Weighing AB
Hantverksvägen 15
SE- 764 93 VÄDDÖ

Telefon:
+46 (0)176 208 920
Telefax:
+46 (0)176 208 929

E-mail:
Info@vetek.com
Website
www.vetek.se

Ställa in referensmassa genom att räkna ut med ett känt antal föremål.

- Placera en behållare på vågplattan och tarera bort dess massa.
- Tryck på F2 knappen och **SAMPLE QUANTITY** står på displayen tillsammans med hur provmängden.

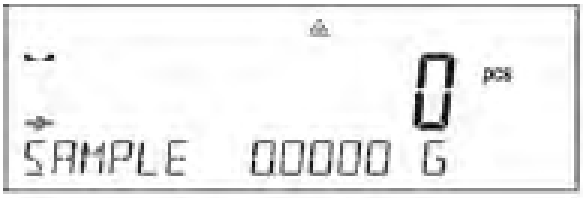

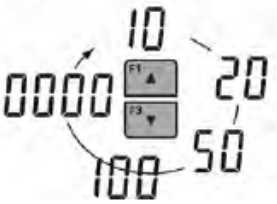

- Använd knapparna eller för att ändra provmängden och välj med ..
- Alternativt så kan man välja <0000> för att specifikt välja ett antal utöver 10, 20, 50, 100.

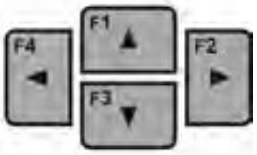

Adress
Vetek Weighing AB
Hantverksvägen 15
SE- 764 93 VÄDDÖ

Telefon:
+46 (0)176 208 920
Telefax:
+46 (0)176 208 929

E-mail:
Info@vetek.com
Website
www.vetek.se

Placera valt antal i behållaren och när resultatet är stabilt (symbolen visas) och bekräfta genom att trycka .

Vågens mjukvara räknar automatiskt ut vad ett föremåls massa är och går in i räkne läge och visar nuvarande antal på vågen. Nedanför visas den uträknade snittviken.

Adress
Vetek Weighing AB
Hantverksvägen 15
SE- 764 93 VÄDDÖ

Telefon:
+46 (0)176 208 920
Telefax:
+46 (0)176 208 929

E-mail:
Info@vetek.com
Website
www.vetek.se

Skriva in känd vikt som snittvikt

- Tryck

och sedan

för att skriva in snittvikt manuellt.
- Använd pil knapparna för att skriva in vikten och spara med att trycka på

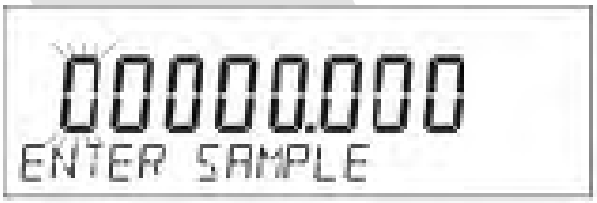

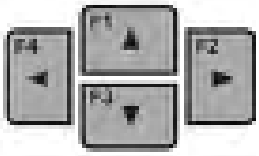

- Vågen går automatiskt in i räkneläge och vikten man har skrivit in står nedanför antal.

Återvänd till vägningsläge

Adress
Vetek Weighing AB
Hantverksvägen 15
SE- 764 93 VÄDDÖ

Telefon:
+46 (0)176 208 920
Telefax:
+46 (0)176 208 929

E-mail:
Info@vetek.com
Website
www.vetek.se